HYDROFRESH

Насосные станции

Автоматические ситстемы поддержания давления с цилиндрической емкость 24, 50 литров, предназначенные для водоснабжения под давлением домов и дач.



HYDROFRESH 24 CL



HYDROFRESH 60 CL

ТЕХНИЧЕСКИЕ ХАРАКТЕРИСТИКИ

ТИП	МОЩНОСТЬ (P2) кВт	МОЩНОСТЬ (P2) лс	ПРОИЗВОДИТЕЛЬНОСТЬ (1) Литры / мин	КАЛИБРОВКА (2) Бар
HYDROFRESH 24 CL				
PKm 60 – 24 CL	0.37	0.50	32	1.4 ÷ 2.8
PKm 65 – 24 CL	0.50	0.70	40	1.5 ÷ 3.0
CPm 158 – 24 CL	0.75	1	90	2.4 ÷ 3.8
CPm 170 – 24 CL	1.1	1.5	120	2.2 ÷ 3.5
JSWm 1BX – 24 CL	0.48	0.65	50	1.4 ÷ 2.8
JSWm 1AX – 24 CL	0.55	0.75	55	1.8 ÷ 3.2
JSWm 2CX – 24 CL	0.75	1	70	2.0 ÷ 3.5
JSWm 2BX – 24 CL	0.90	1.25	70	2.4 ÷ 3.8
JSWm 2AX – 24 CL	1.1	1.5	70	2.8 ÷ 4.0
JCRm 1B – 24 CL	0.48	0.65	50	1.4 ÷ 2.8
JCRm 1A – 24 CL	0.55	0.75	55	1.8 ÷ 3.2
JCRm 2C – 24 CL	0.75	1	70	1.9 ÷ 3.4
JCRm 2A – 24 CL	1.1	1.5	70	2.7 ÷ 4.0
HYDROFRESH 50 CL				
JSWm 2CX – 50 CL	0.75	1	70	2.0 ÷ 3.5
JSWm 2BX – 50 CL	0.90	1.25	70	2.4 ÷ 3.8
JSWm 2AX – 50 CL	1.1	1.5	70	2.8 ÷ 4.0

209.(11) 9.(11)(12) 2.(19) 13.(11)(13)
1456.110.9.(16) 24.(19) 14.(16) 8.1.(19)(16)
12.(11) 7.(11) 19.(16) 7.(19) 89.(19) 1.(19),
589.(11) 219.45.(20) 9.(16) 189.8.
2095.(20) 897.(11) 4.(19) 138.(13)
6.(16) 7.(13)(a) 1456.110.

КОМЛЕКТУЮТСЯ:

- Однофазный электронасос
- Реле давления
- Гибкий шланг
- Цилиндрический резервуар (гидроаккумулятор), емкостью **24CL** или **50CL**
- Манометр
- Муфта из латуни
- Кабель 1,5 м с вилкой Шуко

(1) Рекомендуемая **max** производительность по отношению к минимальному напору реле давления
(2) Калибровка реле давления (Рекомендуется)
N.B. Необходимо регулировать предварительную закачку воздуха в резервуар с мембраной на значение ниже **0.2 Бар** по отношению к минимальному регулированию реле давления.

РАЗМЕРЫ И ВЕС





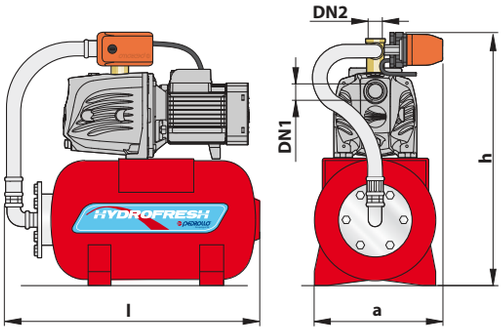

HYDROFRESH 24 CL
(Насосная станция на 24 литра)

ТИП	ПАТРУБКИ		РАЗМЕРЫ мм			ВЕС кг
	DN1	DN2	l	a	h	
PKm 60 – 24 CL	1″	1″	550	255	500	**12.7**
PKm 65 – 24 CL	1″	1″	550	255	510	**14.5**
CPm 158 – 24 CL	1″	1″	550	255	600	**19.5**
CPm 170 – 24 CL	1¼″	1″	550	255	620	**25.3**
JSWm 1BX – 24 CL	1″	1″	550	255	520	**17.4**
JSWm 1AX – 24 CL	1″	1″	550	255	520	**18.0**
JSWm 2CX – 24 CL	1″	1″	550	255	530	**20.4**
JSWm 2BX – 24 CL	1″	1″	550	255	530	**21.3**
JSWm 2AX – 24 CL	1″	1″	550	255	530	**21.6**
JCRm 1B – 24 CL	1″	1″	550	255	560	**14.7**
JCRm 1A – 24 CL	1″	1″	550	255	560	**15.3**
JCRm 2C – 24 CL	1″	1″	550	255	570	**17.8**
JCRm 2A – 24 CL	1″	1″	550	255	570	**19.0**

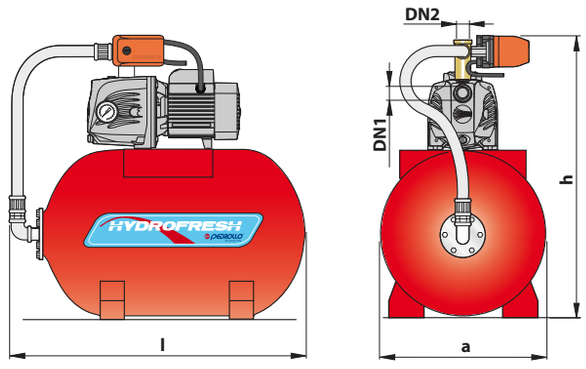

HYDROFRESH 50 CL
(Насосная станция на 50 литров)

ТИП	ПАТРУБКИ		РАЗМЕРЫ мм			ВЕС кг
	DN1	DN2	l	a	h	
JSWm 2CX – 50 CL	1″	1″	730	340	675	**28.1**
JSWm 2BX – 50 CL	1″	1″	730	340	675	**29.0**
JSWm 2AX – 50 CL	1″	1″	730	340	675	**29.3**